Nakatanenga Doppel-DIN Einbauschacht

Montageanleitung für Land Rover Defender Td4

(1) Radiohalterung
(2) rechte Halterung
(3) linke Halterung
(4) Sidepanel
(5) Flachkopfschraube
(6) selbstschneidende Blechschraube

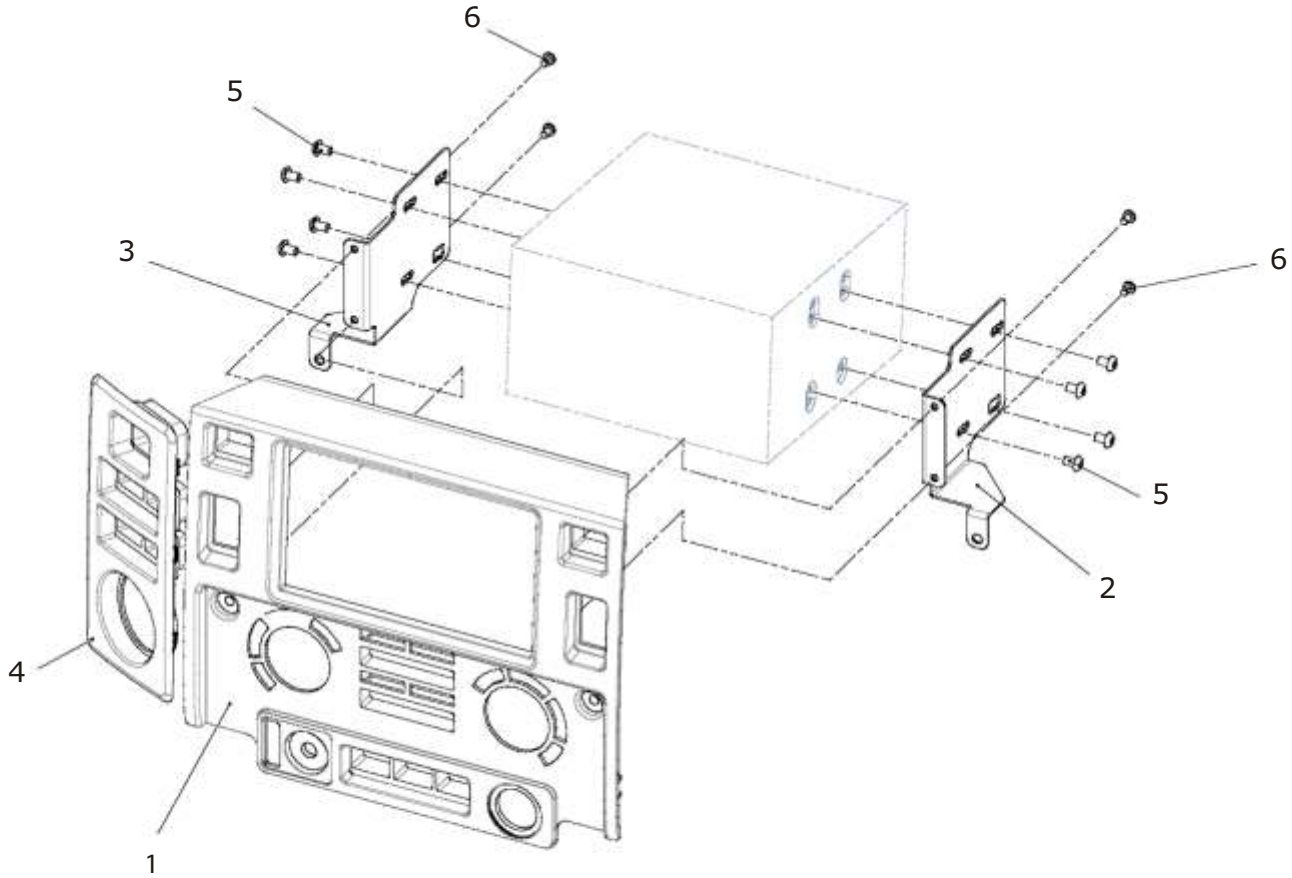

Nakatanenga 4x4-Equipment
Inhaber Peter Hochsieder
Ludwig-Erhard-Ring 30
92348 Berg b. Neumarkt
Tel. : +49 (0)9181 466644
Fax: +49 (0)9181 407760
info@nakatanenga.de
www.nakatanenga.de

Rev. 1.0

1. OEM-Radioausbau mittels geeignetem Werkzeug.

2. Torx TX30-Schrauben entfernen.

3. Nehmen Sie die Konsolenblende heraus und bauen Sie anschließend alle Schalter aus.

4. Trennen Sie die Lüftungs-düsen / Uhr mittels geeignetem Werkzeug von der Konsolenblende.

Nakatanenga
4x4-Equipment

Inhaber Peter Hochsieder
Ludwig-Erhard-Ring 30
92348 Berg b. Neumarkt
Tel. : +49 (0)9181 466644
Fax: +49 (0)9181 407060
info@nakatanenga.de
www.nakatanenga.de

5. Blechhalter entfernen, Lüftungskanäle bearbeiten (siehe Bild).

6. Sidepanel ausmessen, Ausschnitt im Armaturenbrett anfertigen.

Sidepanel einsetzen.

7. Durchlichtfolie aus OEM Konsolenblende entfernen und in 2-DIN Blende einkleben.

Nakatanenga 4x4-Equipment

Inhaber Peter Hochsieder
Ludwig-Erhard-Ring 30
92348 Berg b. Neumarkt
Tel. : +49 (0)9181 466644
Fax: +49 (0)9181 407060
info@nakatanenga.de
www.nakatanenga.de

8. 2-DIN Radio mit Blende und Seitenteilen verschrauben.

9. Radio mit Blende einsetzen.

10. Halter mit Lüftungsdüsen /Uhr einklipsen.

HINWEISE:

Der Einbau muss mit großer Sorgfalt erfolgen!

Ausstattungsabhängig müssen ggf. Kabel verlängert werden.

OEM-Metallklipse werden von der OEM-Konsole übernommen.

Nakatanenga 4x4-Equipment

Inhaber Peter Hochsieder
Ludwig-Erhard-Ring 30
92348 Berg b. Neumarkt
Tel. : +49 (0)9181 466644
Fax: +49 (0)9181 407060
info@nakatanenga.de
www.nakatanenga.de